Røg stok vaskemaskine

Røg stok vaskemaskine, med enkel drift og styring via relæer i solid rustfri konstruktion.

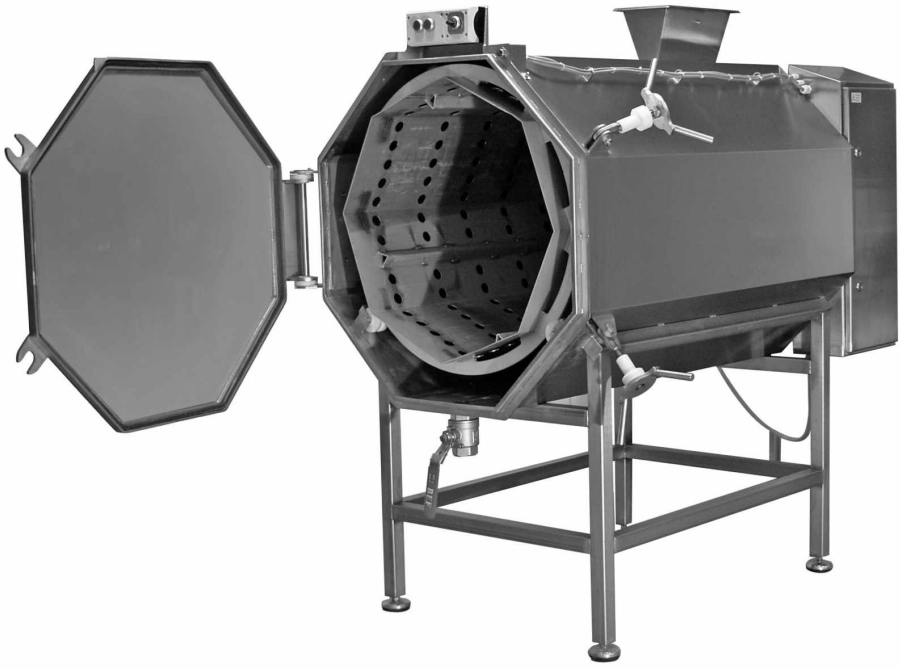

Funktion:
Døren åbnes døren og røg stokkene placeres i tromlen. Luk døren til.

En nærhedsføler kontrollerer at døren er lukket, og gør det muligt for elektronikken at starte.

Sæt tiden på uret med skalaen og tryk på den grønne startknap så den lyser grønt.
Magnetventilen åbner for vandvandet og maskinen fyldes.
Operatøren tilsætter vaskemiddel manuelt gennem tragten, hvilket sikrer en jævn fordeling af vand og rengøringsmiddel.
Når den nødvendige vandstand (en sensor styrer vandstanden) lukker magnetventilen, og vandet opvarmes.
Vasketemperaturen kan justeres fra 10 ° C op til 90 ° C på termostaten.
Motoren begynder at rotere tromlen og proces tiden begynder.
Når tiden udløber, slukkes motor, opvarmning og lyset i startknappen.
Vaskevandet drænes fra ved at åbne kugleventilen (under døren).
Efter udtømning af vaskevandet, åbnes døren, og røgstokkene skylles og fjernes.
Vaskeprocessen er nu afsluttet, og maskinen er klar til en ny portion.

Tekniske data
Kapacitet: 100-150 Røgstokke
Røgstokke længde: max. 1100 mm
Dimension af maskinen:
Længde: 1570 mm
Højde: 800 mm (højdejusterbare fødder)
Bredde: 1400 mm
.
Materiale: rustfrit stål 1.4301

Vasketemperatur: 10- 90 ° C justerbar
Vandtilførsel: 3/4 " Kold/varmt vand.
Afløb: 1 ½ " kugleventil

Elektriske data
Elektrisk tilslutning: 400V / 50Hz
Styre spænding: 24V

elektrisk varmelegeme
Effekt: 1 x 6 kW
Damp opvarmning: Tilvalg

Birk Stål A/S · Industriparken 14 · DK-7400 Herning · **Tel.: +45 97 16 16 16** · Fax: +45 97 16 85 85 · mail@birk-staal.dk · www.birk-staal.dk